GEBR. FRANK
Graphischer Betrieb

Mappe: M08
Stanzform: S0127a

Druckansicht

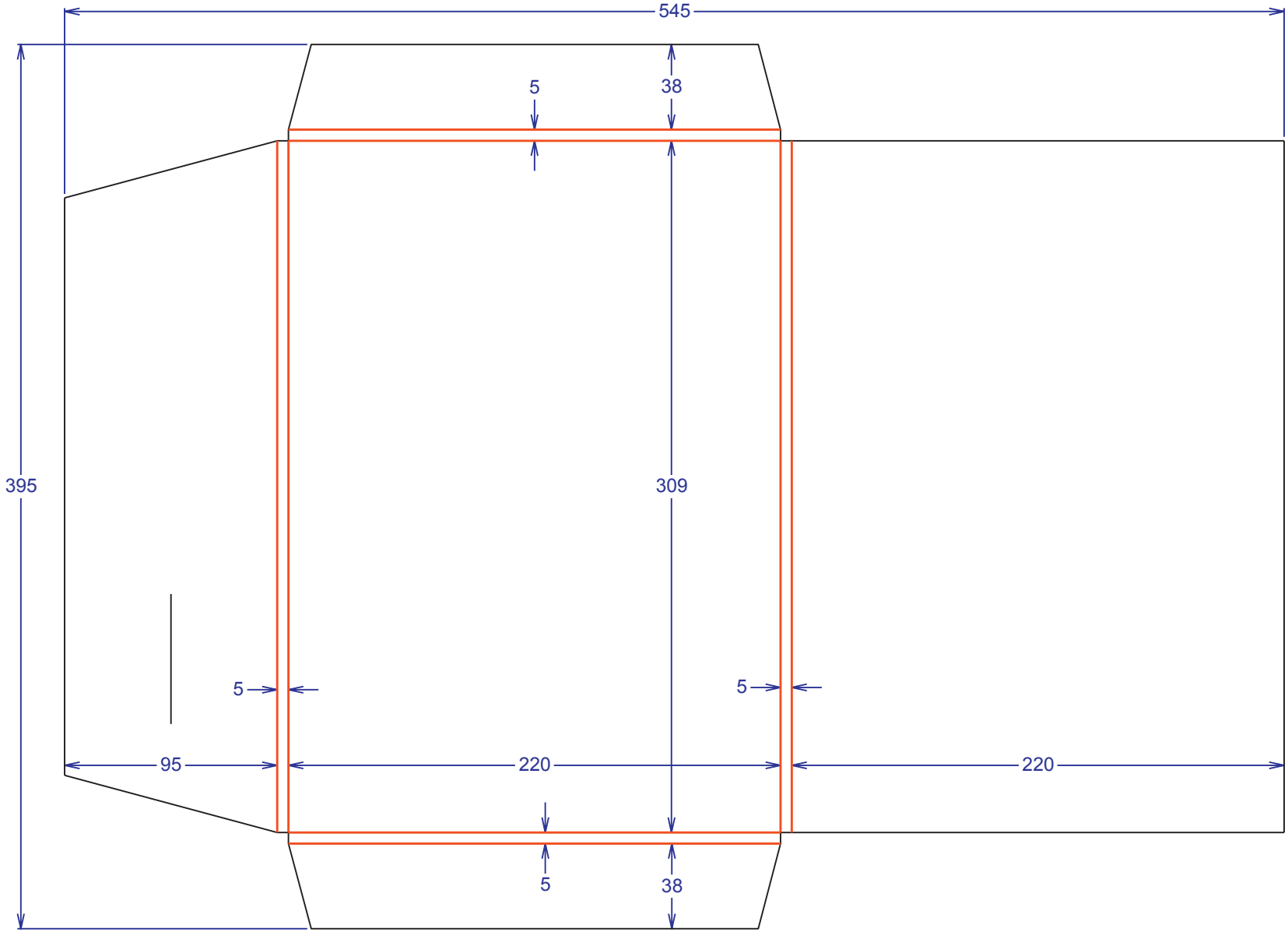

Greiferkante 15 mm bis zur ersten Stanzlinie

Anlage

02/11