GEBR. FRANK
Graphischer Betrieb

Mappe: M11
Stanzform: S0129a

Druckansicht

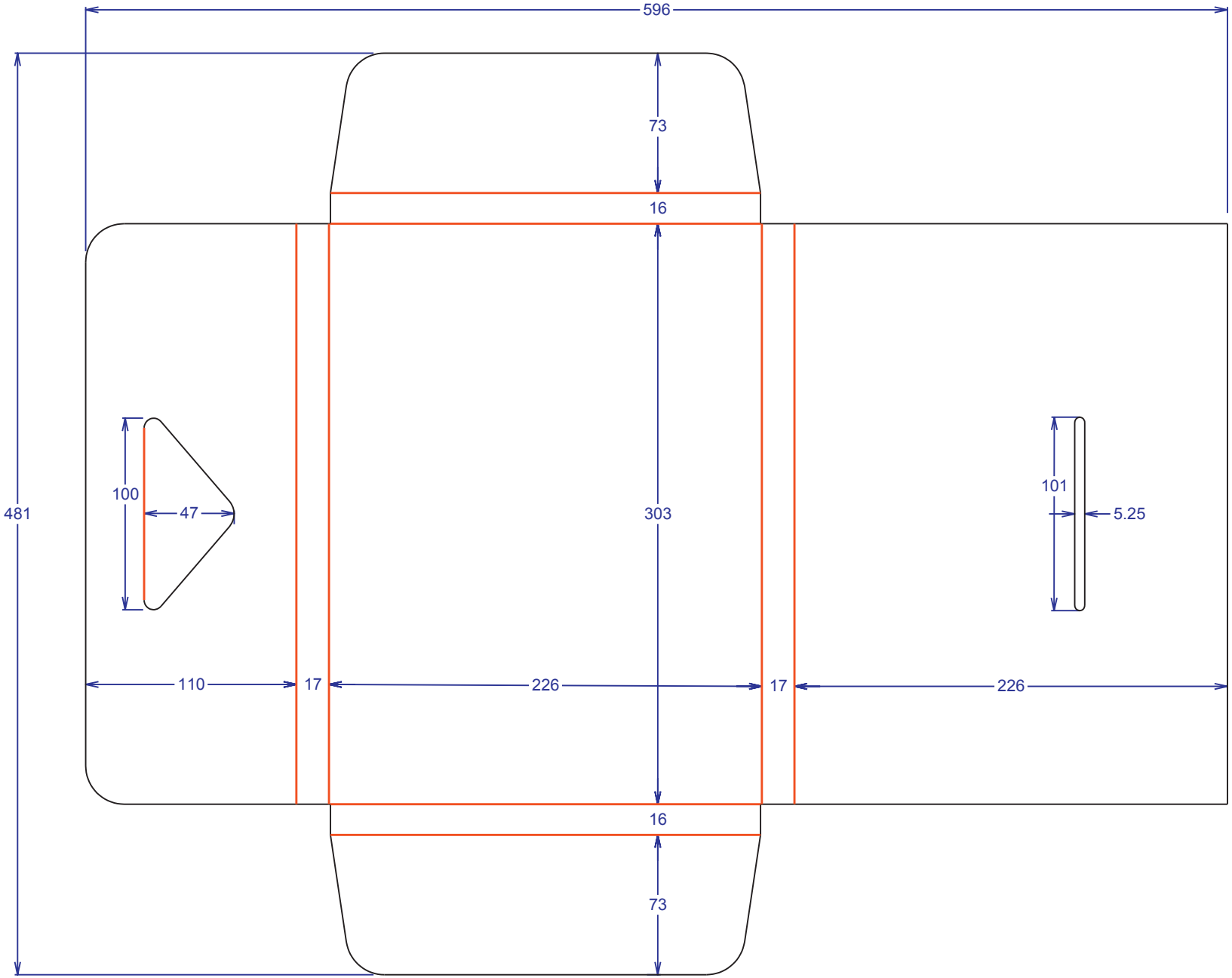

Greiferkante 15 mm bis zur ersten Stanzlinie

Anlage

02/11